CONFIGURAÇÃO DE PENAS P/ PLOTAGEM

COR	ESP.
1	0,4
2	0,2
3	0,6
4	0,25
5	0,3
6	0,5
7	0,25
8	0,1
9	0,15
10	0,8

ARMAÇÃO DAS PAREDES E VIGAS DO TANQUE 02/05

PAR6

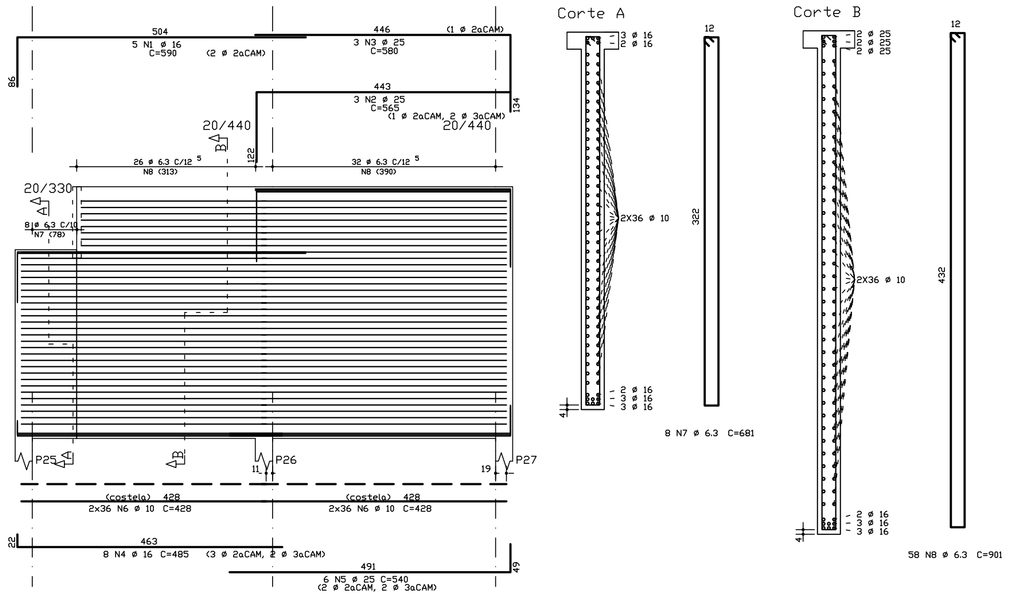

PAR12

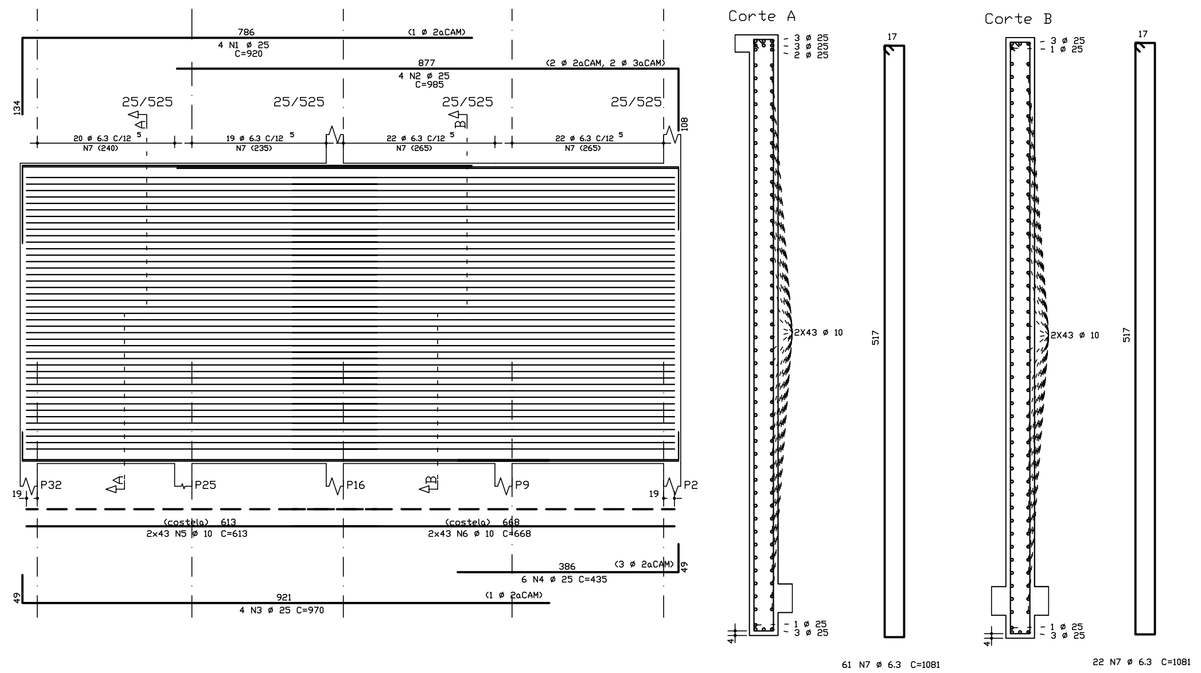

PAR7

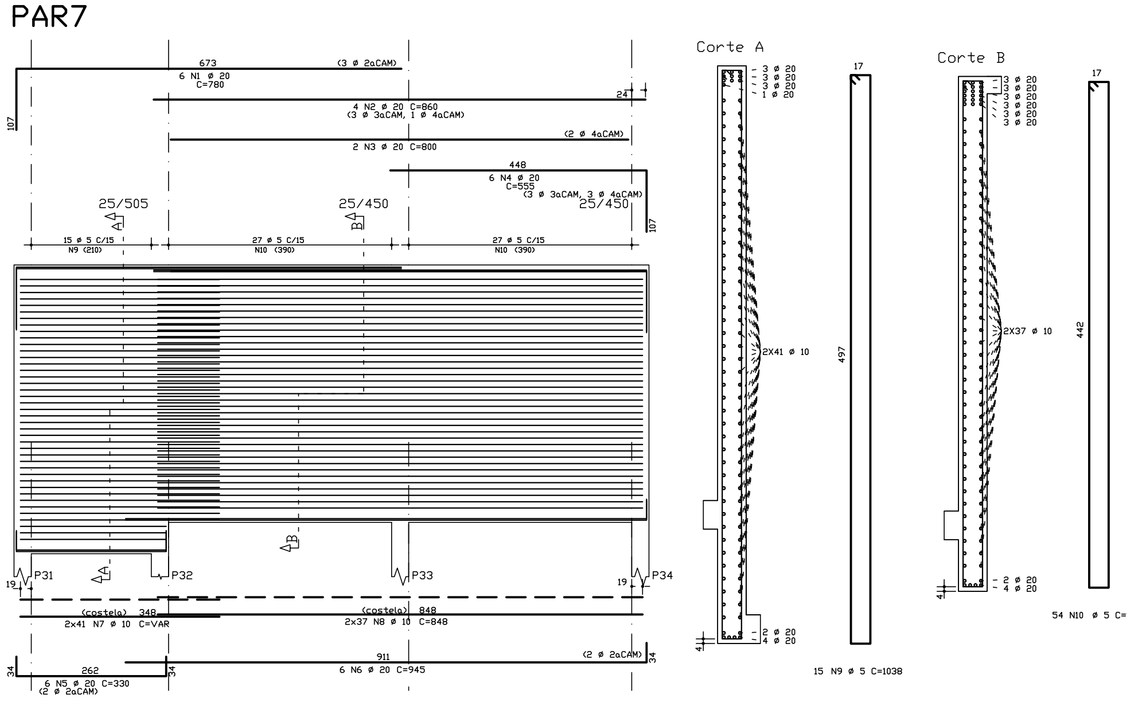

PAR8

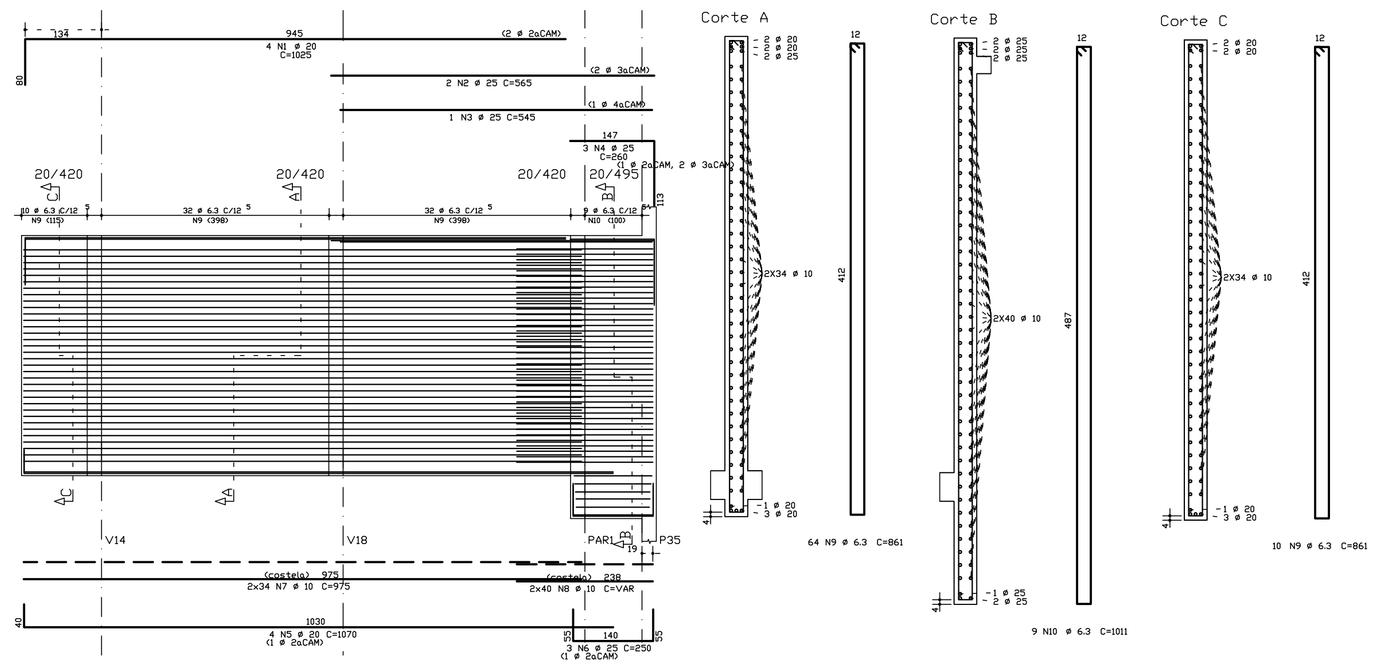

PAR13

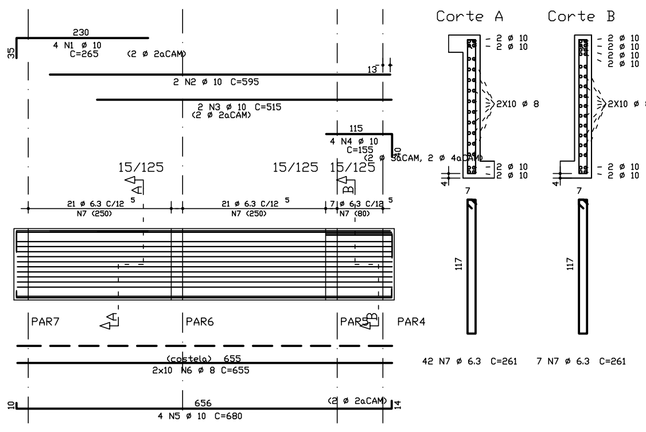

	AÇO	POS	BIT (mm)	QUANT	COMPRIMENTO UNIT (cm)	COMPRIMENTO TOTAL (cm)
PAR6						
	50A	1	16	5	590	2950
	50A	2	25	3	565	1695
	50A	3	25	3	580	1740
	50A	4	16	8	485	3880
	50A	5	25	6	540	3240
	50A	6	10	144	428	61632
	50A	7	6.3	8	681	5448
	50A	8	6.3	58	901	52258
PAR7						
	50A	1	20	6	780	4680
	50A	2	20	4	860	3440
	50A	3	20	2	800	1600
	50A	4	20	6	555	3330
	50A	5	20	6	330	1980
	50A	6	20	6	945	5670
	50A	7	10	82	--VAR-	28536
	50A	8	10	74	848	62752
	60B	9	5	15	1038	15570
	60B	10	5	54	928	50112
PAR8						
	50A	1	20	4	1025	4100
	50A	2	25	2	565	1130
	50A	3	25	1	545	545
	50A	4	25	3	260	780
	50A	5	20	4	1070	4280
	50A	6	25	3	250	750
	50A	7	10	68	975	66300
	50A	8	10	80	--VAR-	19040
	50A	9	6.3	74	861	63714
	50A	10	6.3	9	1011	9099
PAR12						
	50A	1	25	4	920	3680
	50A	2	25	4	985	3940
	50A	3	25	4	970	3880
	50A	4	25	6	435	2610
	50A	5	10	86	613	52718
	50A	6	10	86	668	57448
	50A	7	6.3	83	1081	89723
PAR13						
	50A	1	10	4	265	1060
	50A	2	10	2	595	1190
	50A	3	10	2	515	1030
	50A	4	10	4	155	620
	50A	5	10	4	680	2720
	50A	6	8	20	655	13100
	50A	7	6.3	49	261	12789

RESUMO AÇO CA 50-60			
AÇO	BIT (mm)	COMPR (m)	PESO (kg)
60B	5	657	105
50A	6.3	2330	583
50A	8	131	52
50A	10	3550	2237
50A	16	68	109
50A	20	291	727
50A	25	240	960
Peso Total	60B =		105 kg
Peso Total	50A =		4668 kg

NOTAS:

1- COTAS E DIMENSÕES EM CENTÍMETROS
2- CONCRETO: FCK=35 Mpa
3- AÇOS: CA 50A - FyK=500 Mpa
4- COBRIMENTO DAS ARMADURAS DE FUNDAÇÃO E ÁREAS CRÍTICAS: 4,0 cm
5- COBRIMENTO DAS ARMADURAS (LAJE, VIGA E PILAR): 2,5 cm
6- O PROJETO DE FORMAS DEVERÁ SER APROVADO PELO RESP. TÉCNICO DA OBRA
7- COMPRIMENTO DE TRASPASSE SEM MEDIDA DO GANCHO
- ø10.0 = 116 cm
- ø12.5 = 144 cm
- ø16.0 = 185 cm
- ø20.0 = 230 cm
- ø25.0 = 280 cm

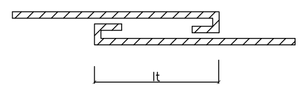

8- ALTERNAR OS TRASPASSES

ESTE DESENHO É PROPRIEDADE DA COMPANHIA ESPIRITO SANTENSE DE SANEAMENTO - CESAN E NÃO PODE SER COPIADO SEM SUA AUTORIZAÇÃO.

NÚMEROS	TÍTULOS	Nº	LOCAL	DISCRIMINAÇÃO	DES.	DIV.	GER.	DATA
PRINCIPAIS DESENHOS DE REFERÊNCIA		REVISÃO						

CANCELA E SUBSTITUI O DESENHO NÚMERO:

CANCELADO E SUBSTITUÍDO PELO DESENHO NÚMERO:

CENTRO DE DOCUMENTAÇÃO
RECEBIDO: __/__/__
Nº DOC.: _____ ASS.: _____
APROVAÇÃO CESAN:
ASS.: _____ MATR.: _____
UNID.: _____ DATA: __/__/__
ESTA APROVAÇÃO NÃO ISENTA A CONTRATADA DE SUAS RESPONSABILIDADES LEGAIS.

EMITENTE: AQUACONSULT consultoria e projetos de engenharia ltda

PROJETADO: FABIO LYRIO	COORDENADOR: NESTOR A. GORZA, JR.
CREA: 5565-D REGIÃO: ES	CREA: 3424-D REGIÃO: ES
DESENHO: FABIO LYRIO	Nº DES. PROJETISTA: 066-EC-6-015-332
DATA: __/01/06	

RESPONSÁVEL TÉCNICO: ALEXANDRE J. SERAFIM
CREA: 961-D REGIÃO: ES ART Nº: _____ DATA: 01/06

EMISSÃO CESAN	DATAS
PROJETADO: AQUACONSULT	01/06
CREA:	
DESENHADO:	
VERIFICADO: MILTON KLAINE	01/06
DIVISÃO: MILTON KLAINE	01/06
GERÊNCIA: CLÁUDIA V. D. CONTARATO	01/06

CESAN

MUNICÍPIO: VIANA | DISTRITO: SEDE | BAIRRO: SEDE

NOME DO EMPREENDIMENTO: AMPLIAÇÃO SIST. ABASTECIMENTO DE ÁGUA-CONT. 016/05

TÍTULO: ESTAÇÃO DE TRATAMENTO DE ÁGUA - VIANA
PROJETO ESTRUTURAL - TANQUES
ARMAÇÃO DAS PAREDES E VIGAS DO TANQUE 02/05

ESCALA:	FOLHA:	Nº CESAN	REV:
INDICADA	10 / 22	C-048-000-40-4-XX-0010	0